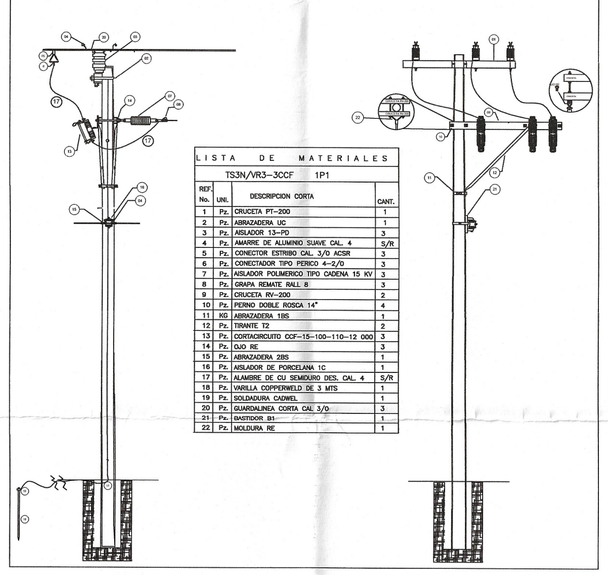
ESTRUCTURAS EN MEDIA Y BAJA TENSIÓN

ESTRUCTURA TS3N/VR3-3CCF

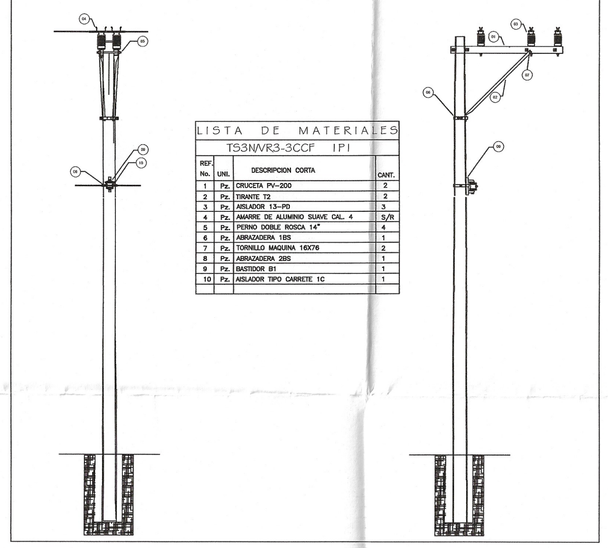


LISTA DE MATERIALES

TS3N/VR3-3CCF 1P1

REF No.	UNI.	DESCRIPCION CORTA	CANT.
1	Pz.	CRUCETA PT-200	1
2	Pz.	ABRAZADERA UC	1
3	Pz.	AISLADOR 13-PD	3
4	Pz.	AMARRE DE ALAMBRE SUAVE CAL. 4	S/R
5	Pz.	CONECTOR ESTRIBO CAL. 3/0 ACSR	3
6	Pz.	CONECTADOR TIPO PERICO 4-3/0	3
7	Pz.	AISLADOR POLIMERICO TIPO CADENA 15 KV	3
8	Pz.	GRAPA REMATE RAU. 8	3
9	Pz.	CRUCETA PV-200	2
10	Pz.	PERNO DOBLE ROSCA 14"	4
11	KG.	ABRAZADERA 1BS	1
12	Pz.	TIRANTE T2	2
13	Pz.	CORTACIRCUITO CCF-15-100--110-12 000	3
14	Pz.	GAT. GAT.	3
15	Pz.	ABRAZADERA 2BS	1
16	Pz.	AISLADOR DE PORCELANA 1C	3
17	Pz.	ALAMBRE DE CU. DESNUDO SOL. CAL. 4	S/R
18	Pz.	VARILLA COPPERWELD DE 2 MTS.	1
19	Pz.	SOLDADURA CADWEL	1
20	Pz.	GUARDALINEA CORTA CAL 3/0.	3
21	Pz.	BASTIDOR B1	1
22	Pz.	MOLDURA RE	1

ESTRUCTURA VD3N

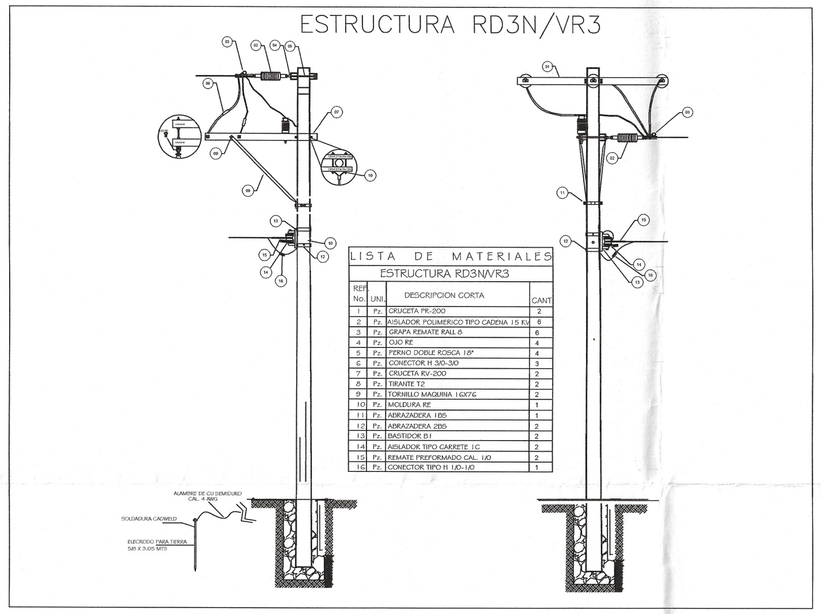


LISTA DE MATERIALES

TS3N/VR3-3CCF 1P1

REF No.	UNI.	DESCRIPCION CORTA	CANT.
1	Pz.	CRUCETA PV-200	2
2	Pz.	TIRANTE T2	2
3	Pz.	AISLADOR 13-PD	3
4	Pz.	AMARRE DE ALAMBRE SUAVE CAL. 4	S/R
5	Pz.	PERNO DOBLE ROSCA 14"	4
6	Pz.	ABRAZADERA 1BS	1
7	Pz.	TORNILLO MAQUINA 16X76	2
8	Pz.	ABRAZADERA 2BS	1
9	Pz.	BASTIDOR B1	1
10	Pz.	AISLADOR TIPO CARRETE 1C	1

ESTRUCTURA RD3N/VR3

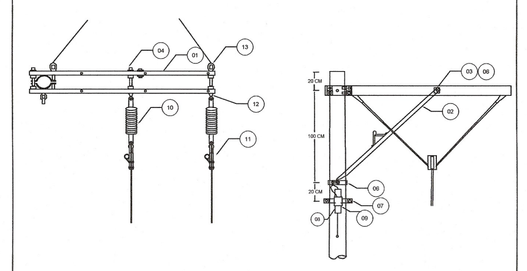


LISTA DE MATERIALES

ESTRUCTURA RD3N/VR3

REF No.	UNI.	DESCRIPCION CORTA	CANT
1	Pz.	CRUCETA PV-200	2
2	Pz.	AISLADOR POLIMERICO TIPO CADENA 15 KV	6
3	Pz.	GRAPA REMATE RAU.8	6
4	Pz.	CUO RE	4
5	Pz.	PERNO DOBLE ROSCA 18"	4
6	Pz.	CONECTOR W 325-3/0	3
7	Pz.	CRUCETA PV-300	2
8	Pz.	TIRANTE T2	2
9	Pz.	TORNILLO MAQUINA 16X76	2
10	Pz.	MOLDURA RE	4
11	Pz.	ABRAZADERA 1BS	1
12	Pz.	ABRAZADERA 2BS	2
13	Pz.	BASTIDOR B1	2
14	Pz.	AISLADOR TIPO CARRETE 1C	2
15	Pz.	REMATE PREFORMADO CAL 1/0	2
16	Pz.	CONECTOR TIPO H CAL 1/0-1/0	1

ESTRUCTURA VR2N

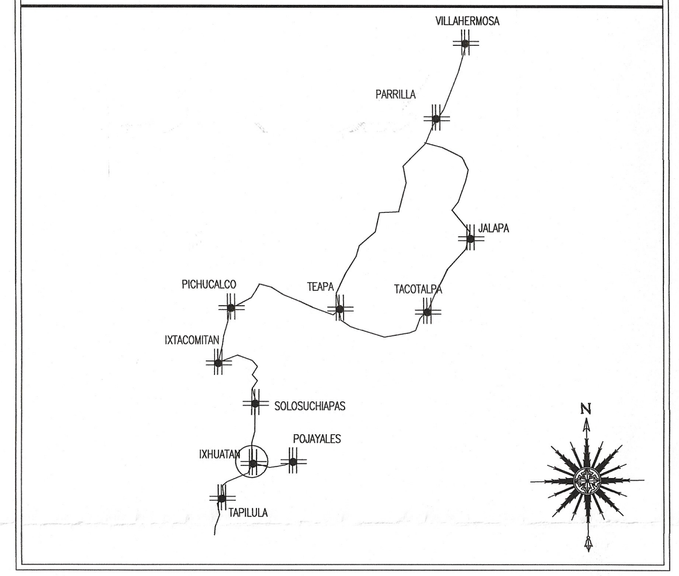


LISTA DE MATERIALES

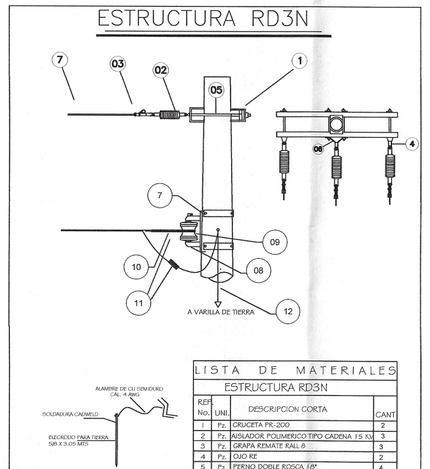
TS3N/VR3-3CCF 1P1

REF No.	UNI.	DESCRIPCION CORTA	CANT.
1	Pz.	CRUCETA PV-200	2
2	Pz.	TIRANTE T2	2
3	Pz.	PLACA 3PC	4
4	Pz.	PERNO DOBLE ROSCA 14"	4
5	Pz.	ABRAZADERA 1BS	1
6	Pz.	TORNILLO MAQUINA 16X76	2
7	Pz.	ABRAZADERA 2BS	1
8	Pz.	BASTIDOR B1	1
9	Pz.	AISLADOR TIPO CARRETE 1C	1
10	Pz.	AISLADOR DE SUSPENSIÓN 1SS14SM	2
11	Pz.	GRAPA REMATE RAU. 8	2
12	Pz.	CUO RE	2
13	Pz.	TUERCA DE OJO	2

CROQUIS DE LOCALIZACION



ESTRUCTURA RD3N

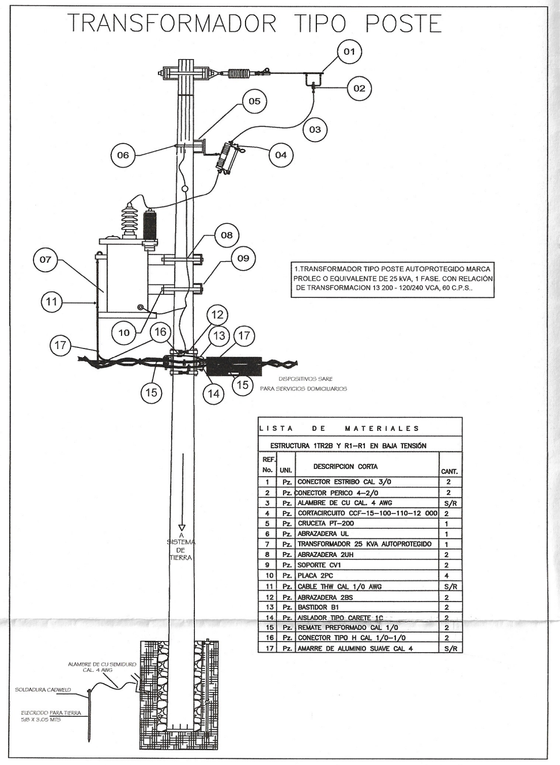


LISTA DE MATERIALES

ESTRUCTURA RD3N

REF No.	UNI.	DESCRIPCION CORTA	CANT
1	Pz.	CRUCETA PV-200	2
2	Pz.	AISLADOR POLIMERICO TIPO CADENA 13 KV	3
3	Pz.	GRAPA REMATE RAU. 8	3
4	Pz.	CUO RE	2
5	Pz.	PERNO DOBLE ROSCA 18"	4
6	Pz.	ABRAZADERA UC	1
7	Pz.	ABRAZADERA 2BS	2
8	Pz.	BASTIDOR B1	1
9	Pz.	CRUCETA PV-300	2
10	Pz.	MOLDURA RE	2
11	Pz.	CONECTOR W 325-3/0	3
12	Pz.	ALAMBRE DE CU ESMALTADO SOL. CAL. 4 AWG	S/R

TRANSFORMADOR TIPO POSTE



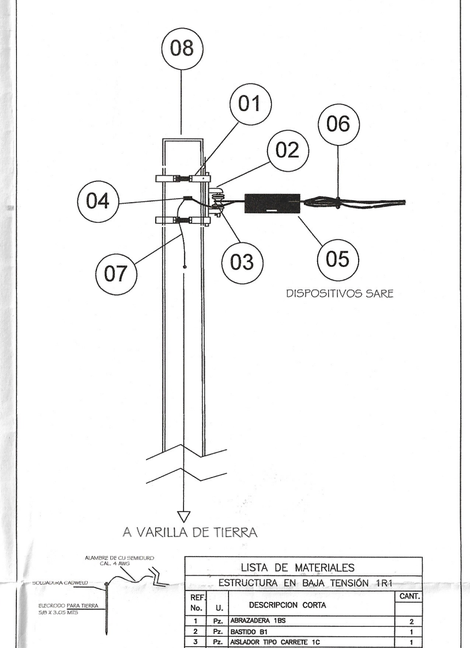
1.TRANSFORMADOR TIPO POSTE AUTOPROTEGIDO MARCA PROLEC O EQUIVALENTE DE 25 KVA, 1 FASE, CON RELACIÓN DE TRANSFORMACION 13 200 - 120/240 VCA, 60 C.P.S.

LISTA DE MATERIALES

ESTRUCTURA TR2B Y R1-R1 EN BAJA TENSIÓN

REF No.	UNI.	DESCRIPCION CORTA	CANT.
1	Pz.	CONECTOR ESTRIBO CAL. 3/0	3
2	Pz.	CONECTOR PERICO 4-3/0	2
3	Pz.	ALAMBRE DE CU. CAL. 4 AWG	S/R
4	Pz.	CORTACIRCUITO CCF-15-100--110-12 000	3
5	Pz.	CRUCETA PT-200	1
6	Pz.	ABRAZADERA UA	1
7	Pz.	TRANSFORMADOR 25 KVA AUTOPROTEGIDO	1
8	Pz.	ABRAZADERA 3UH	2
9	Pz.	SOPORTE CH1	2
10	Pz.	PLACA 3PC	4
11	Pz.	CABLE THW CAL 1/0 AWG	S/R
12	Pz.	ABRAZADERA 2BS	2
13	Pz.	ABRAZADERA 2BS	2
14	Pz.	AISLADOR TIPO CARRETE 1C	2
15	Pz.	REMATE PREFORMADO CAL 1/0	2
16	Pz.	CONECTOR TIPO H CAL 1/0-1/0	3
17	Pz.	AMARRE DE ALAMBRE SUAVE CAL 4	S/R

ESTRUCTURA EN BAJA TENSIÓN 1R1

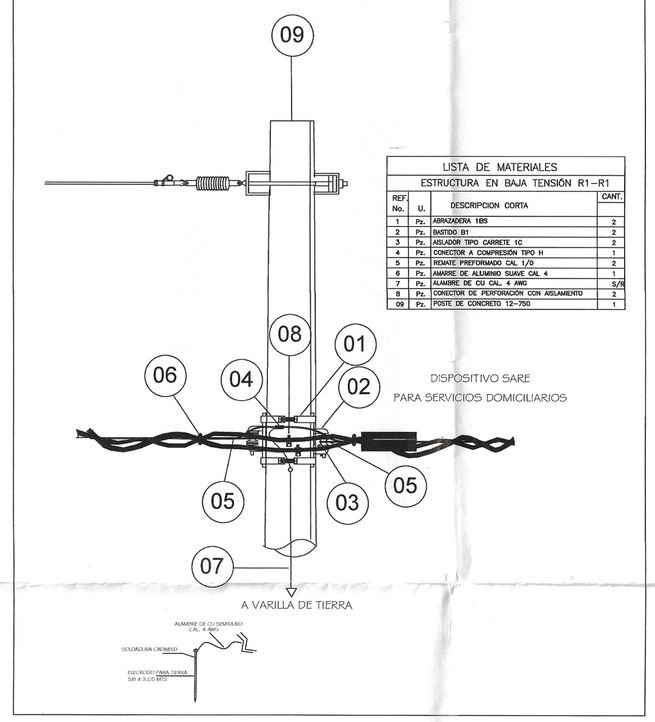


LISTA DE MATERIALES

ESTRUCTURA EN BAJA TENSIÓN 1R1

REF No.	U.	DESCRIPCION CORTA	CANT
1	Pz.	ABRAZADERA 1BS	2
2	Pz.	BASTIDO B1	1
3	Pz.	AISLADOR TIPO CARRETE 1C	1
4	Pz.	CONECTOR A COMPRESIÓN TIPO H	1
5	Pz.	REMATE PREFORMADO CAL 1/0	2
6	Pz.	AMARRE DE ALAMBRE SUAVE CAL 4	S/R
7	Pz.	ALAMBRE DE CU CAL. 4 AWG	S/R
8	Pz.	POSTE DE CONCRETO 12-750	1

ESTRUCTURA EN BAJA TENSIÓN R1-R1

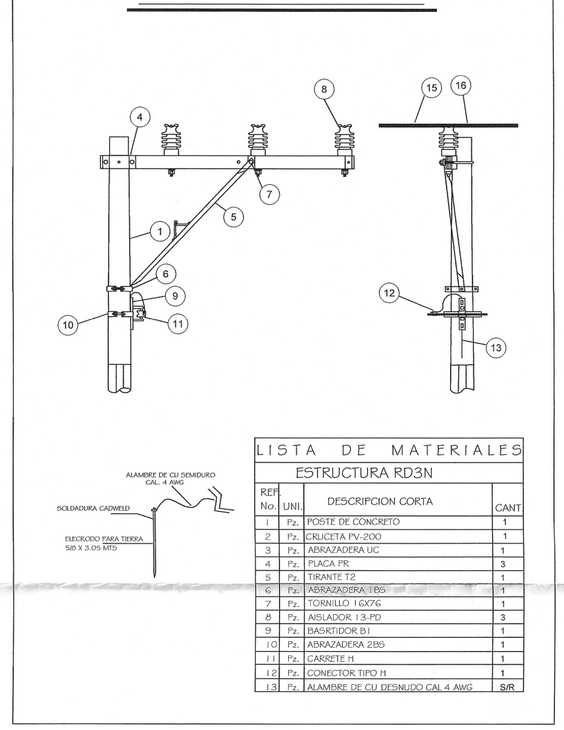


LISTA DE MATERIALES

ESTRUCTURA EN BAJA TENSIÓN R1-R1

REF No.	U.	DESCRIPCION CORTA	CANT
1	Pz.	ABRAZADERA 1BS	2
2	Pz.	BASTIDO B1	2
3	Pz.	AISLADOR TIPO CARRETE 1C	3
4	Pz.	CONECTOR A COMPRESIÓN TIPO H	1
5	Pz.	REMATE PREFORMADO CAL 1/0	2
6	Pz.	AMARRE DE ALAMBRE SUAVE CAL 4	1
7	Pz.	ALAMBRE DE CU CAL. 4 AWG	S/R
8	Pz.	CONECTOR H. EQUIPACIÓN CON ABLANDRO	2
09	Pz.	POSTE DE CONCRETO 12-750	1

ESTRUCTURA VS3N

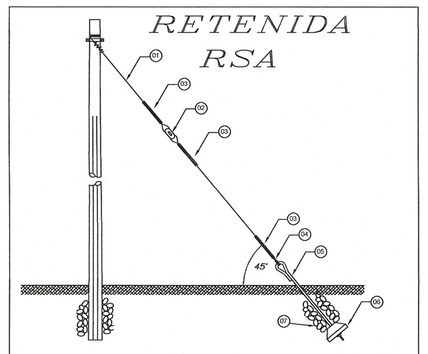


LISTA DE MATERIALES

ESTRUCTURA RD3N

REF No.	UNI.	DESCRIPCION CORTA	CANT
1	Pz.	POSTE DE CONCRETO	1
2	Pz.	CRUCETA PV-200	1
3	Pz.	ABRAZADERA UC	1
4	Pz.	PLACA 1PA	3
5	Pz.	TIRANTE T2	1
6	Pz.	ABRAZADERA 1BS	1
7	Pz.	TORNILLO 16X76	1
8	Pz.	AISLADOR 13-PD	3
9	Pz.	BASTIDOR B1	1
10	Pz.	ABRAZADERA 2BS	1
11	Pz.	CARRETE 1C	1
12	Pz.	CONECTOR TIPO H	1
13	Pz.	ALAMBRE DE CU DESNUDO CAL 4 AWG	S/R

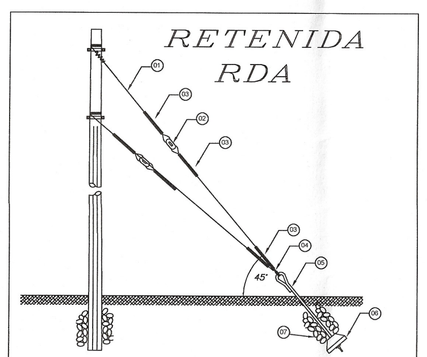
RETENIDA RSA



LISTA DE MATERIALES

No.	DESCRIPCION	UNID.	CANT.
1	CABLE AG DE 5/16" DE ∮	MTS.	S/R
2	AISLADOR 3R	PZA.	1
3	REMATE PREFORMADO 5/16"	PZA.	3
4	GUARDACABO G2	PZA.	1
5	PERNO ANCLA 1PA	PZA.	1
6	ANCLA CONICA DE CONCRETO C3	PZA.	1
7	PIEDRA BOLA	PZA.	S/R

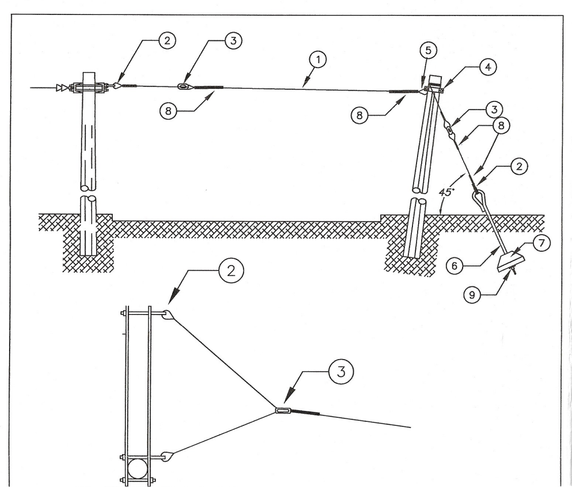
RETENIDA RDA



LISTA DE MATERIALES

No.	DESCRIPCION	UNID.	CANT.
1	CABLE AG DE 5/16" DE ∮	MTS.	S/R
2	AISLADOR 3R	PZA.	2
3	REMATE PREFORMADO 5/16"	PZA.	6
4	GUARDACABO G2	PZA.	2
5	PERNO ANCLA 1PA	PZA.	1
6	ANCLA CONICA DE CONCRETO C3	PZA.	1
7	PIEDRA BOLA	PZA.	S/R

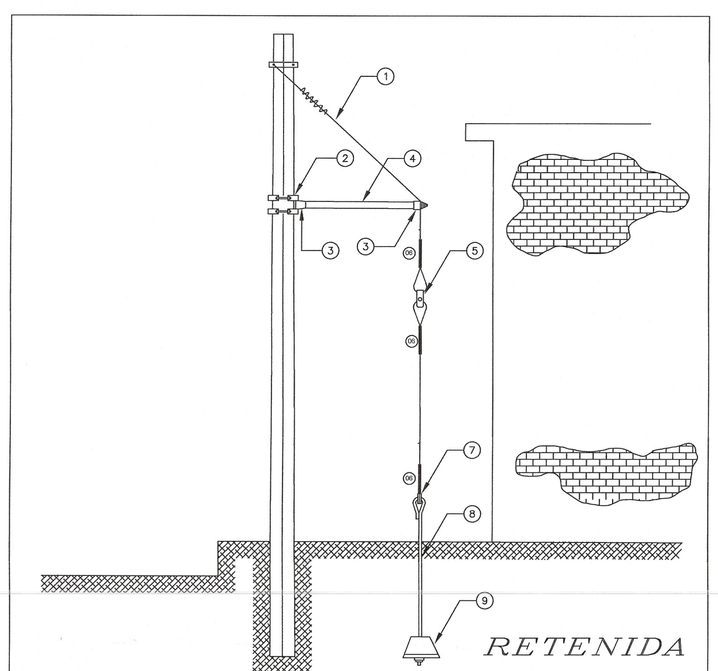
RETENIDA — RVE



LISTA DE MATERIALES

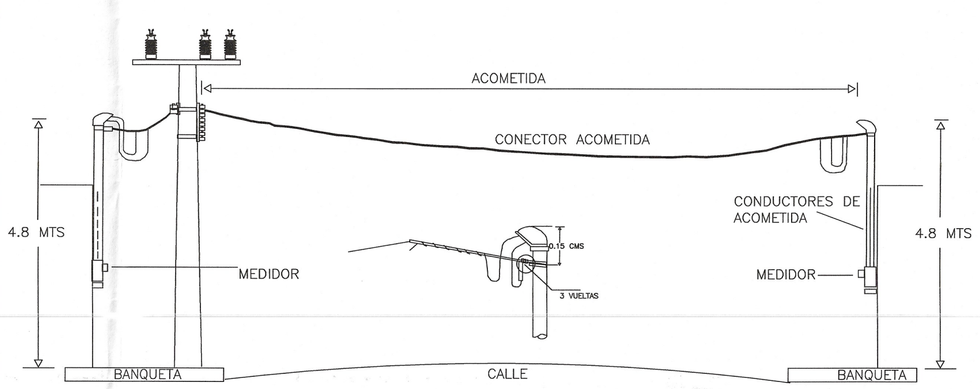
No.	DESCRIPCION	UNID.	CANT.
1	CABLE DE ACERO GALVANIZADO AG DE 5/16" ∮	MTS.	S/R
2	GUARDACABO G2	PZA.	3
3	AISLADOR 3R	PZA.	2
4	ABRAZADERA DE FIERRO GALVANIZADO 2AG	PZA.	1
5	GRILLETE	PZA.	3
6	PERNO ANCLA 1PA	PZA.	1
7	ANCLA CONICA DE CONCRETO C1	PZA.	1
8	REMATE PREFORMADO 5/16"	PZA.	5

RETENIDA RBA



No.	DESCRIPCION	UNID.	CANT.
1	CABLE DE ACERO GALVANIZADO AG DE 5/16" ∮	MTS.	S/R
2	ABRAZADERA DE FIERRO GALVANIZADO 3BS	PZA.	2
3	GRAPA Y BASE RB	PZA.	1
4	TUBO GALVANIZADO CD 30 DE 2" ∮	PZA.	1
5	AISLADOR 3R	PZA.	1
6	REMATE PREFORMADO 5/16"	PZA.	3
7	GUARDACABO G2	PZA.	1
8	PERNO ANCLA 1PA	PZA.	1
9	ANCLA CONICA DE CONCRETO C3	PZA.	1

DIBUJO REPRESENTATIVO DE UNA ACOMETIDA ÁEREA EN BAJA TENSIÓN.



NOTAS:

- LA ACOMETIDA DEBE TENER COMO MÁXIMO UNA LONGITUD DE 35 MTS EN ÁREA URBANA Y DE 50 MTS EN EL ÁREA SUBURBANA Y RURAL, DISTANCIA MEDIDA EN LÍNEA RECTA RESPECTO AL POSTE.

SECRETARÍA DE EDUCACIÓN PÚBLICA — DIRECCIÓN GENERAL DE PROFESIONES

CÉDULA PROFESIONAL 9589240

ALVARADO GOMEZ FRANCISCO

LICENCIATURA EN INGENIERIA ELECTROMECANICA

FIRMA DEL TITULAR

Válida en D.F., a 13 de Septiembre de 2011.

A4GFB4D418HTCLM8D4

1dMEX0095892403<<A4GFB4D418HTC
8404187H<<<<<<<<<<<0097263 9<<
ALVARADO<GOMEZ<<FRANCISCO<<<<<

RESPONSABLE

ING. FRANCISCO ALVARADO GÓMEZ

LA COMISION FEDERAL DE ELECTRICIDAD DIVISION SURESTE, ZONA VILLAHERMOSA, CERTIFICA HABER REVISADO Y AUTORIZADO AL PRESENTE PROYECTO DE ELECTRIFICACIÓN EN MEDIA TENSION DE ACUERDO A LAS NORMAS ESTABLECIDAS POR LA MISMA, CON UNA VIGENCIA DE UN AÑO A PARTIR DEL 27 DE Abril DE 2026

SOLICITANTE

ING. GONZALO BRINDIS VELASCO
DIRECTOR DE OBRAS ORDENAMIENTO TERRITORIAL Y SERVICIOS MUNICIPALES

FORMULÓ

ING. DAVID ALEXIS GARCIA RAMOS
JEFE DE OFICINA DE SOLICITUDES

REVISÓ

ING. TERESITA DE JESUS HERNANDEZ RAMÓN
JEFE DE DEPARTAMENTO DE PLANEACIÓN

Vo. Bo.

CFE Comisión Federal de Electricidad
Ing. Joan Carlos Zapata Guzmán
Superintendente de Zona
ING. JOAN CARLOS ZAPATA GUZMAN
SUPERINTENDENTE ZONA VILLAHERMOSA

ING. ALBERTO HERNÁNDEZ PEREZ
JEFE DE DEPARTAMENTO DE DISTRIBUCIÓN

NOTA: CON ESTA APROBACION NO ES AUTORIZACION PARA CONSTRUIR, LA OBRA, PODRA EJECUTARSE HASTA QUE SEA FORMALIZADO EL CONVENIO DE OBRA CORRESPONDIENTE.

H. AYUNTAMIENTO CONSTITUCIONAL MUNICIPAL 2024-2027

DIRECCION DE OBRAS PUBLICAS MUNICIPALES IXHUATAN, CHIAPAS.

PLANO DETALLES

AMPLIACION DE RED DE DISTRIBUCION DE ENERGIA ELECTRICA EN M.T. Y B.T EN EL BARRIO SIGLO XX, IXHUATAN, CHIAPAS.

PROYECTO

ING. FRANCISCO ALVARADO GÓMEZ
CED. PROF. 9589240

PLANO:	FECHA:	ESCALA:
3 / 3	MARZO-2026	S/E